# HV-S

| Typ | HV-S 15 | HV-S 17 | HV-S 24 | HV-S 30 | HV-S 40 | HV-S 50 |
|---|---|---|---|---|---|---|
| Feuerungsleistung (kW) | 17 | 18 | 27 | 32 | 41 | 51 |
| Nennwärmeleistung (kW) | 14,9 | 17 | 24 | 30 | 37,5 | 47 |
| Leistung max. (kW) | 14,9 | 16,5 | 24 | 30 | 37,5 | 47 |
| Leistung min. (kW) | - | 14,9 | 23 | 26 | 34 | 40 |
| Brennstoff | Holz | Holz | Holz | Holz | Holz | Holz |
| -Verbrauch bei Nennleistung (kg / h) | 4,8 | 5,3 | 7,7 | 8,3 | 9,3 | 11,6 |
| Luftbedarf ($m^3$ / h) | 38 | 41,8 | 60 | 79 | 97 | 120 |
| Brenndauer (Buche, Nennlast) / h | 3,8 | 3,4 | 3,7 | 3,5 | 3,5 | 3,8 |
| Energiegewinnung pro Füllung Buche (kWh) | 57,3 | 57,3 | 89,3 | 122,1 | 122,1 | 179 |
| Brenndauer (Nadelholz, Nennlast) / h | 2,3 | 2 | 2,5 | 2,1 | 2,1 | 2,5 |
| Energiegewinnung pro Füllung Nadelholz (kWh) | 33,9 | 33,9 | 52,9 | 72,4 | 72,4 | 118 |
| Brenndauer bei Teillast mit Buche / h | - | 3,8 | 4 | 4,3 | 4,3 | 4 |
| zulässige Kesseltemperatur (°C) | 95 | 95 | 95 | 95 | 95 | 95 |
| erreichbare Temp. (°C) | 90 | 90 | 90 | 90 | 90 | 90 |
| zulässiger Betriebsdruck (bar) | 3 | 3 | 3 | 3 | 3 | 3 |
| Gewicht (kg) | 270 | 270 | 330 | 420 | 420 | 490 |
| Wasserinhalt (l) | 67 | 67 | 90 | 128 | 128 | 180 |
| Gasinhalt o. Füllraum (l) | 64 | 64 | 72 | 100 | 100 | 118 |
| wasserseitiger Widerstand (mWs) | 0,04 | 0,04 | 0,06 | 0,09 | 0,09 | 0,13 |
| notwendiger Förderdruck[1] (Pa) | 5 | 5 | 5 | 5 | 5 | 5 |
| max. zul. Förderdruck (Pa) | 20 | 20 | 20 | 20 | 20 | 20 |
| Abgasmassenstrom bei Nennlast[2] (kg / s) | 0,011 | 0,012 | 0,018 | 0,023 | 0,028 | 0,035 |
| Abgasmassenstrom beim Anheizen (kg / s) | 0,022 | 0,024 | 0,036 | 0,047 | 0,057 | 0,070 |
| Abgastemperatur bei Nennlast (°C) | 165 | 170 | 166 | 169 | 175 | 180 |
| Abgastemperatur beim Anheizen (°C) | 150 | 150 | 150 | 150 | 150 | 150 |
| $CO_2$ ca. bei Nennlast (%) | 12 | 14 | 12 | 13,5 | 16 | 15 |
| Staubemission bez. auf 13% $O_2$ (mg / $m^3$) | - | 11 | 11 | 19 | 19 | 18 |
| Rauchgasstutzendurchm. | 150 | 150 | 150 | 150 | 150 | 150 |

1 Auch in der Anheizphase
2 Alle Holzvergaserkessel mit Druckluftgebläse sind serienmäßig mit einer Nebenluftvorrichtung ausgerüstet

HOUTVERGASSER
CV KACHELS - ZONNEPANELEN - ZONNEBOILERSYSTEMEN

| Typ | HV-S 15 | HV-S 17 | HV-S 24 | HV-S 30 | HV-S 40 | HV-S 50 |
|---|---|---|---|---|---|---|
| Gesamtwirkungsgrad (%) | 91 | 91 | 92 | 92 | 92 | 92 |
| Mittl. Hilfenergiebedarf (W) | 50 | 50 | 52 | 60 | 65 | 70 |
| Elekroanschluss Kessel | 240V AC, 10A, 50Hz | | | | | |
| Füllvolumen (l) | 95 | 122 | 122 | 162 | 162 | 210 |
| Füllraumtiefe (mm) | 415 | 415 | 565 | 615 | 615 | 600 |
| Füllöffnung B x H (mm) | 380 x 255 | 380 x 255 | 380 x 255 | 450 x 300 | 450 x 300 | 450 x 350 |
| Gebläseleistung (W) | 73 | 73 | 73 | 73 | 73 | 73 |
| Breite (mm) | 560 | 560 | 560 | 650 | 650 | 680 |
| Tiefe (mm) | 720 | 720 | 870 | 930 | 930 | 1000 |
| Höhe (mm) | 1240 | 1240 | 1245 | 1400 | 1400 | 1630 |
| Abgasstutzemhöhe (mm) | 1200 | 1200 | 11200 | 1310 | 1310 | 1530 |
| Abgasstutzemhöhe (mm) | 1000 | 1000 | 1000 | 1110 | 1110 | 1330 |
| Gebläsetiefe hinten (mm) | 365 | 365 | 365 | 385 | 385 | 385 |
| Gebläsetiefe seitlich (mm) | 320 | 320 | 320 | 340 | 340 | 340 |
| Abgasstutzendurchm. (mm) | 150 | 150 | 150 | 150 | 150 | 150 |
| Gewicht | 275 | 275 | 335 | 425 | 425 | 495 |

Stand: 2014
Technische Änderungen und Irrtümer vorbehalten.

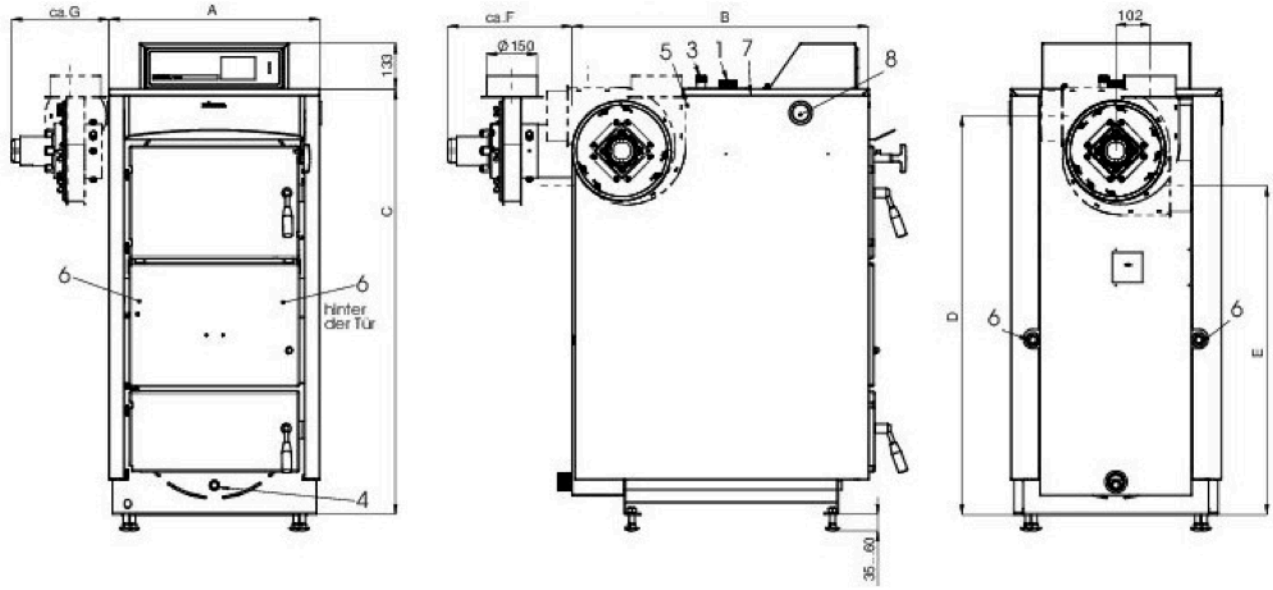


HOUTVERGASSER
CV KACHELS - ZONNEPANELEN - ZONNEBOILERSYSTEMEN

Hout-vergasser Nijkerk - Bezembinder 8a
3861 SL Nijkerk (gld) - tel.nr. 033-2459979